Taladro de Perforación Subterráno con Control Remoto FKDR89Y2

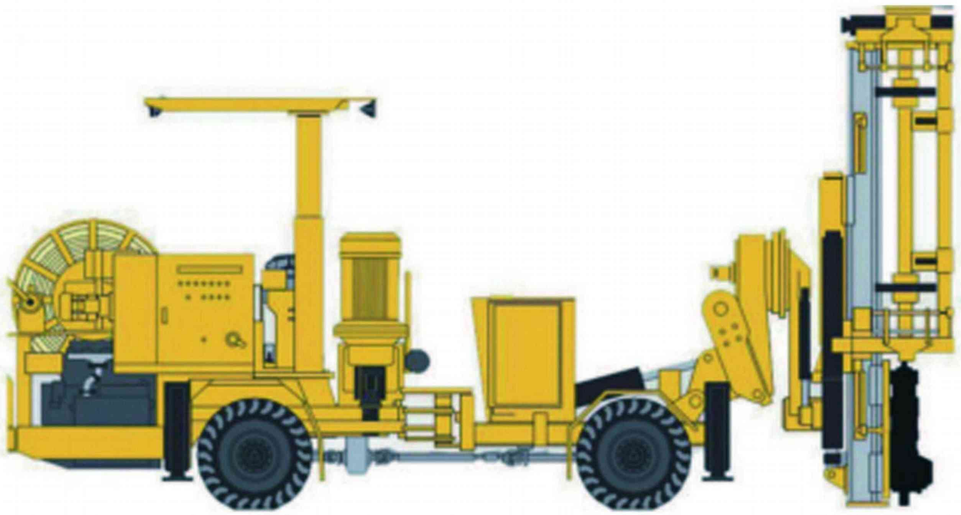

El taladro de perforación subterráneo a control remoto FKDR89Y2 se utiliza para aplicaciones de minería y túneles con vetas de medianos a grandes. Está equipado con una perforadora hidráulica de martillo superior de Focor para orificios con diámetros de 51 a 89 (102) mm, y una unidad de posicionamiento versátil para adaptarse a los distintos métodos de perforación. Esta equipado con un taladro hidráulico Focor, ganador de patente, con una frecuencia de impacto de hasta 60-75 Hz. Posee un larguero en la parte delantera y trasera para un mejor alcance y flexibilidad. Cuando necesites un taladro de perforación de hoyos profundos de alta precisión y buen rendimiento, elige FKDR89Y2.

Características

1. El nuevo sistema inteligente de posicionamiento y minería acorta el tiempo de perforación, mejora la eficiencia y ahorra costos a los mineros.
2. El sistema automático de manipulación de barras (RHS) cuenta con 27 barras para alcanzar la máxima profundidad de perforación.

Vista lateral

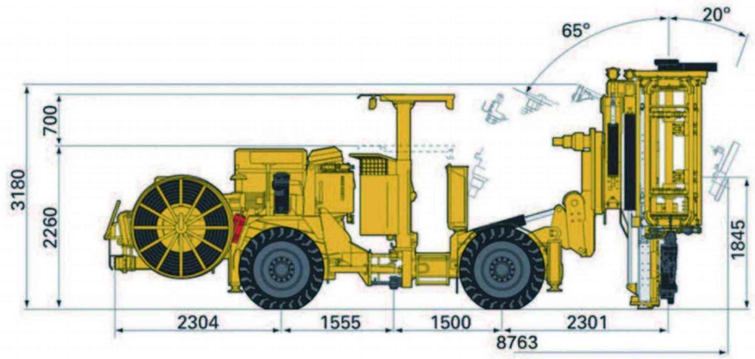

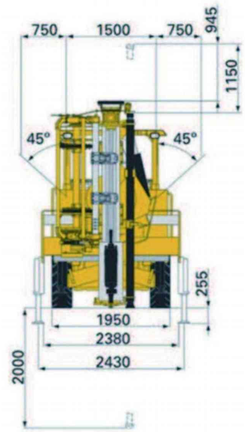

Área de cobertura

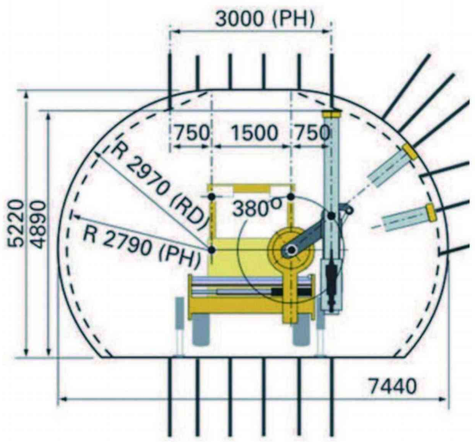

Radio de giro

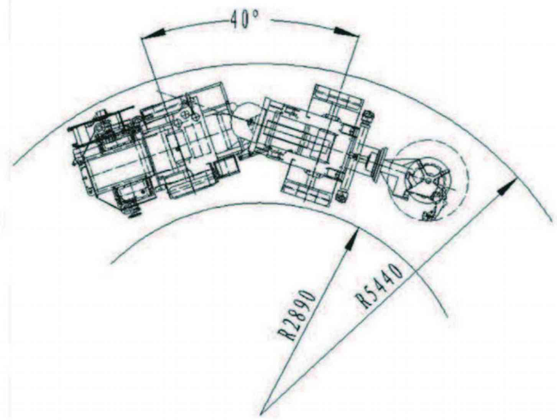

Jinan Focor Machinery Co.,Ltd | www.focormach.com | sales@focormach.com | Tel: +86-531-88802487 | Mobile: +86 18663742355

Add: NO.1410, Fenghuang Road, Gaoxin District, Jinan City, Shandong Province, China 250101

Taladro de Perforación Subterráno con Control Remoto FKDR89Y2

Parámetro Técnico

Taladro		Sistema de control	
Marca	FOCOR550	Sistema eléctrico directo EDS	
Conector de mango	R32 R38 T45	Funciones basicas incluidas tales como antiatasco	
Potencia de impacto	24kW	**Equipo de energía**	
Tasa de impacto	60-75 Hz	Bomba hidráulica de impacto	
Hidráulico	230bar	Bomba hidráulica de Rotación, posicionamiento y alimentación	
Gire el motor	Rotación separada	Bomba descargada al arrancar	
Velocidad	0-300 rpm	Presión máxima del sistema	200 bar
Apertura	51-89mm	Capacidad máx. del tanque de aceite	195L
Lubricante. Consumo de aire	5L/s	Indicador de bajo nivel de aceite incluido el apagado	
Consumo de agua	50L/min	Indicador temperatura del aceite en el tanque monitoreado electrónicamente	
Peso	190 kg	Bomba de llenado de aceite electrica	
Alimentador		Oil filter indicator	
Marca	HYTL	Enfriador de aceite refrigerado por agua. con contenedor de acero inoxidable	
Longitud de la tubería de perforación	3770mm	Aceite hidráulico mineral	
Longitud total	1830mm	Filtración	10um
Transporte		**Unidad de perforación**	
Motor diésel	Deutz F914L04	Sistema de manejo de barras, RHS27	27+1 barras
Potencia nominal a 2300 rpm	58kW	Adaptable velocidades de barra R32, T38, T45	
Torque a 1500 rpm	258 Nm	Perforación mecanizada hasta 50m	
Asientos fijos con cinturones de seguridad		Adaptable para barras de 1.5m a 1.8m	
Dirección articulada	±41°	**Sistema de posicionamiento**	
Tren de cuatro ruedas		Extensión del alimentador (con acero de perforación de 1.5m/1.8m)	1200mm
Techo de protección con certificación FOPS		Calibrador rotativo HYXZ 76 para perforar anillos de 360°	
Sistema de dirección asistida hidrostática		La mesa deslizante HYHT 8 permite un posicionamiento paralelo d	
Eje delantero	Dana 123	El brazo pendular HYBB 10 proporciona un posicionamiento paralelo de avance de 1,5 en el lateral	
Eje trasero	Dana 123, ± 8° oscilación	En las paredes, añade 1,5 m de alimentación adicional en paralelo, posicionamiento hacia arriba/abajo	
Bloqueo diferencial automático del eje delantero, límite de deslizamiento		Viga longitudinal de alimentación hacia atrás	HYXD 200
Neumáticos	12.00 x R20	Viga longitudinal de alimentación hacia adelante	HYSD 115
Espaciado exterior del eje	15°	Descarga del alimentador, perforación	+20° hacia delante y -65° hacia atrás

Parámetro Técnico

Transporte		Sistema de aire	
Gato hidráulico frontal	2 extendible	Compresor	Buena calidad
Gato hidráulico posterior	2	Capacidad a 10 bar	10 L/s
Freno de conducción de 2 circuitos independientes (accionamiento hidráulico,		Equipo de soplado de hoyo con aire externo	
Frenos de emergencia y aparcamiento	SAHR	**Sistema eléctrico**	
Capacidad del tanque de combustible	60L	Voltaje	380-1000V
Sistema eléctrico	24V	Capacidad total instalada	68kw
Batería	2x70 Ah	Motores principales	55kW
Luces de conducción	8x 70 W	Frecuencia	50-60 Hz
Iluminanción de escalera de la plataforma/luz de freno		Método de arranque	estrella/triangulo(380V-690V) directo (1000V)
Sistema de lubricación central		Protección de sobrecarga térmica del motor eléctrico	
Catalizador, silenciador, nivel de humo		Hodómetro de impacto en la pantalla del operador	
Capacidad de escalada bajo carga máxima sobre el tren de ruedas	1:04	Voltímetro digital/ medidor de amperímetro en la cabina eléctrica	
Velocidad en superficie plana	>10km/h	Indicador de secuencia de fase/Indicador de falla a tierra/cargador de batería	
Velocidad en pendiente 1: 8	>4km/h	Transformador	4 kVA
Altavoces y alarmas de marcha atrás		Luces de trabajo	2 x 200W, 24V
Toma de radio de comunicación	12V	Carrete de cable, diámetro interno/externo mm	⌀ 660/ 1400 mm
Sistema de agua			
Bomba eléctrica de refuerzo de agua			
Capacidad a 10 bar	max 200 L/min		
Presión mínima de entrada de agua	2 bar		
Medidor de presión de agua/dispositivo de			