Plataforma de Perforación Subterránea con Control Remoto FKDR89Y

Los taladros de perforación subterránea con control remoto FKDR89Y se utilizan en la minería subterránea para la aplicación del método de hundimiento de subniveles sin pilares. Proporciona una amplia área de cobertura de descarga de +20° hacia adelante y -80° hacia atrás. Es capaz de perforar hoyos paralelos con anillos de 360° hacia arriba y abajo, y en las paredes laterales. Está equipado con un carrusel de 17 barras, alcanzando una longitud de perforación de hasta 30 metros. Con un sistema de manipulación automática de barras de perforación (RHS), un sistema de control PLC, un sistema de control remoto y un sistema antiatasco computarizado, podemos garantizar la óptima perforación de hoyos largos para cada aplicación. La plataforma ofrece a los mineros no sólo precisión, versatilidad y flexibilidad de primer nivel, sino también la máxima seguridad durante la configuración y el posicionamiento.

Características

1.La pluma está hecha de aleación de acero con estructura ahuecada. En comparación con el brazo de péndulo de aluminio, el brazo de péndulo de aleación de acero proporciona una alta resistencia a la flexión y torsión para una mayor durabilidad.

2.El sistema de control inalámbrico modelo PLC proporciona alta movilidad y máxima seguridad para los mineros.

Vista lateral

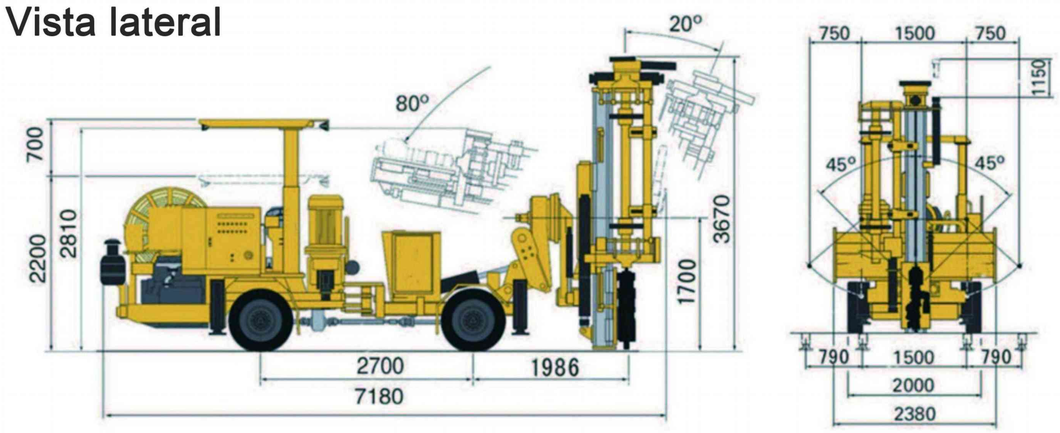

Área de cobertura

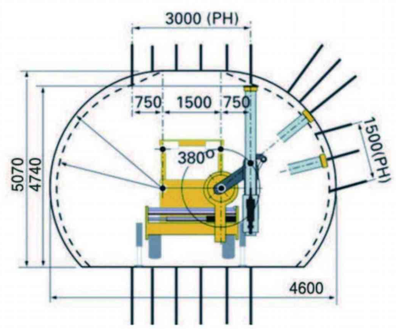

Radio de giro

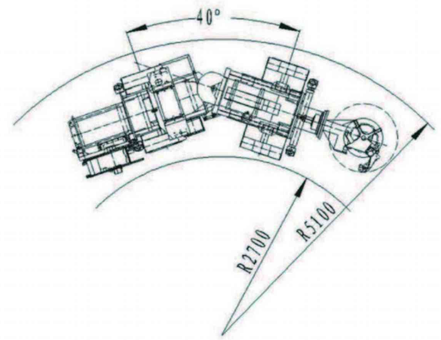

Jinan Focor Machinery Co.,Ltd | www.focormach.com | sales@focormach.com | Tel: +86-531-88802487 | Mobile: +86 18663742355

Add: NO.1410, Fenghuang Road, Gaoxin District, Jinan City, Shandong Province, China 250101

Plataforma de Perforación Subterránea con Control Remoto FKDR89Y

Parámetro Técnico

Taladro	
Marca	FOCOR550
Conector de mango	R32 R38 T38
Potencia de impacto	24 KW
Tasa de impacto	60-75 Hz
Presión Hidráulica	230 bar
Rotación del motor	Rotación separada
Velocidad de rotación	0-300 rpm
Diametro del hoyo	45-76 mm
Lubricante. Consumo de aire	5 L/s
Consumo de agua	50 L/min
Peso	190 Kg
Alimentador	
Marca	HYTL
Longitud de la tubería de perforación	3770mm
Longitud total	1830mm
Equipo de perforación	
Sistema de manejo de barras RHS17 17+1 barras	
Adaptable para barras de 1.5m a 1.8m	
Adaptable velocidades de barra R32, R38 y T45	
Perforación mecanizada hasta 32m	
Sistema de posicionamiento	
Extensión del alimentador (con acero de perforación de 1.0 m/1.2 m)	1200mm
Calibrador rotativo 360 ° HYXZ 76	
La mesa deslizante HYHT 8 permite un posicionamiento paralelo del avance de 1,5 m	
El brazo pendular HYBB 10 proporciona un posicionamiento paralelo de avance de 1,5 m en las paredes laterales. Añade un posicionamiento paralelo	
Precisador rotatorio HYXZ para perforar anillos 360°	
Viga longitudinal de alimentación hacia atrás	HYXD 115
Viga longitudinal de alimentación hacia adelante	HYSD 115
Descarga del alimentador, perforación	20 ° hacia adelante y -80 ° hacia atrás
Sistema de aire	
Compresor	Buena calidad
Capacidad a 10 bar	10 L/s
Equipo de soplado de hoyo con aire externo	

Sistema de control	
Sistema eléctrico directo EDS	
Funciones basicas incluidas tales como antiatasco	
Equipo de energía	
Bomba hidráulica de impacto	
Bomba hidráulica de Rotación, posicionamiento y alimentación	
Bomba descargada al arrancar	
Presión máxima del sistema	200 bar
Capacidad máx. del tanque de aceite hidráulico	165 L
Indicador de bajo nivel de aceite incluido el apagado	
Monitoreo electrónico del indicador temperatura del aceite en el tanque	
Bomba de llenado de aceite electrica	
Indicador de filtro de aceite	
Enfriador de aceite refrigerado por agua. con contenedor	
Aceite hidráulico mineral	
Filtración	10um
Transporte	
Motor diesel	Deutz F914L04
Potencia nominal a 2300 rpm	52 KW
Torque a 1500 rpm	258 Nm
Asientos fijos con cinturones de seguridad	
Dirección articulada	±41°
Tren de cuatro ruedas	
Techo de protección con certificación FOPS	
Sistema de dirección asistida hidrostática	
eje delantero	Dana 112
Eje trasero	Dana, oscilación ± 8 °
Bloqueo diferencial automático del eje delantero, límite de deslizamiento	
Neumáticos	8.25XR15
Espaciado exterior del eje	15°
Gato hidráulico frontal	2 extendible
Gato hidráulico posterior	2
Freno de conducción de 2 circuitos independientes (accionamiento hidrá	
Frenos de emergencia y aparcamiento	SAHR
Capacidad del tanque de combustible	60 L

Parámetro Técnico

Sistema eléctrico	
Voltaje	380-1000 V
Capacidad total instalada	68 KW
Motor principal	55 KW
Frecuencia	50-60 Hz
Método de arranque	Estrella/triángulo (380V-690 V) Directo (1000 V)
Protección de sobrecarga térmica del motor	
Hodómetro de impacto en la pantalla del operador	
Voltímetro digital/ medidor de amperímetro en la cabina eléctrica	
Indicador de secuencia de fase/Indicador de falla a tierra/cargador de batería	
Transformador	4 kVA
Luces de trabajo	2 x 200 W, 24 V
Carrete de cable, diámetro interno/externo mm	⌀ 660/1195 mm
Sistema de agua	
Bomba de refuerzo de agua eléctrica	
Capacidad a 10bar	Máx. 200 L/min
Presión minima de entrada de agua	2 bar
Medidor de presión de agua/dispositivo de protección de flujo de agua	

Transporte	
Sistema eléctrico	24V
Batería	2x70Ah
Luces de conducción	8x 70W
Iluminanción de escalera de la plataforma/luz de freno	
Sistema de lubricación central	
Catalizador, silenciador, nivel de humo	
Capacidad de escalada bajo carga máxima	1:04
Velocidad en superficie plana	>10 km/h
Velocidad en pendiente 1: 8	>4 km/h
Altavoces y alarmas de marcha atrás	
Toma de radio de comunicación	12 V