Equipo de Perforación Frontal de Doble Pluma FK80-2BCDL

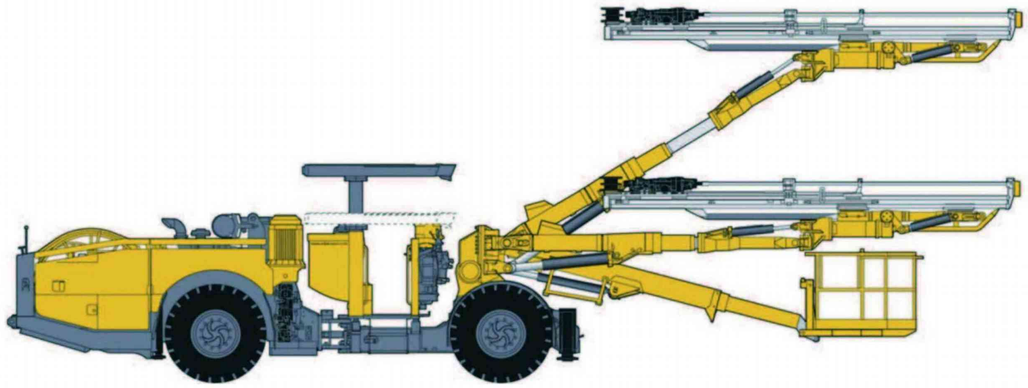

El FK80-2BCDL es un equipo moderno de perforación hidráulica frontal adecuado para galerías y túneles de tamaño mediano con secciones transversales de hasta 64 m². Las plataformas están equipadas con un sistema de control directo (DCS) que es robusto y confiable. El FK80-2BCDL está equipado con una pluma de alta resistencia y un taladro Focor 550 para optimizar la productividad. Para lograr un mayor rendimiento, los componentes del equipo fueron diseñados para brindar una durabilidad extrema, los sistemas se basan en piezas estándar haciendo que el mantenimiento del equipo sea fácil y económico. Cuando necesite realizar perforaciones con un alto rendimiento, puede confiar en CYTJ86A2H para aumentar su producción de forma segura.

Características

1. El sistema de control PLC avanzado, el avance de perforación telescópico y el techo protector telescópico de diseño ergonómico aprobado por FOPS garantizan la mejor eficiencia de producción.
2. El alimentador telescópico se posiciona fácilmente y permanece en su lugar de manera estable durante la perforación de alto impacto, esto ayuda a los mineros a alcanzar las tasas deseadas en las condiciones reales del terreno para aumentar la productividad.

Vista lateral

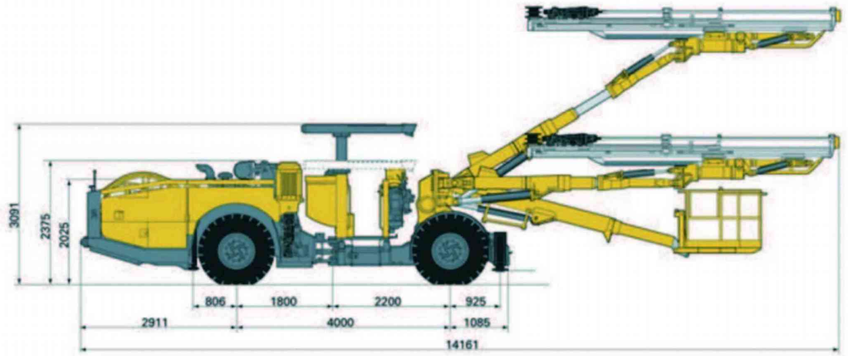

Área de cobertura

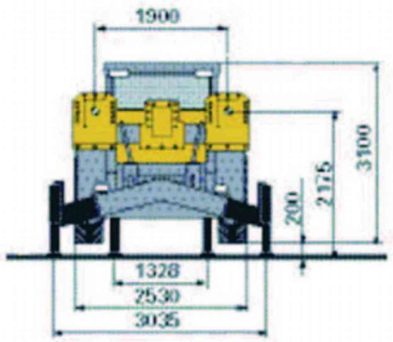

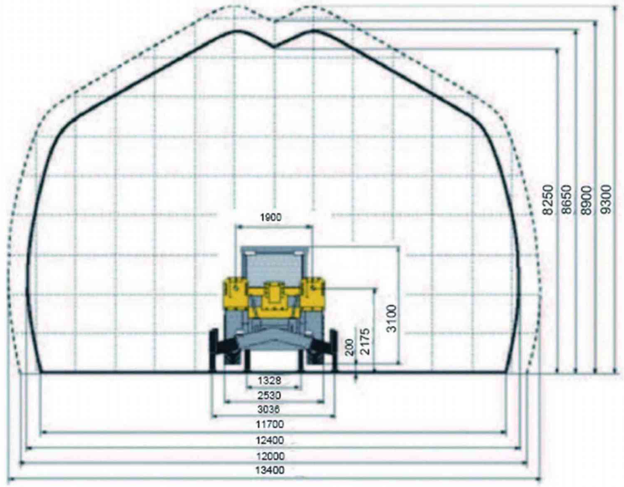

Radio de giro

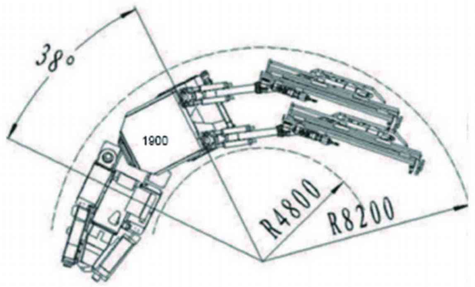

Equipo de Perforación Frontal de Doble Pluma FK80-2BCDL

Parámetro Técnico

Taladro		Sistema de control	
Marca	FOCOR550	Directo	Sistema de control eléctrico
Conector de mango	R32 R38 T38	**Sistema hidráulico**	
Potencia de impacto	24 KW	Bomba hidráulica	Dos unidades separadas
Tasa de impacto	60-75 Hz	Bomba descargadas al arrancar	
Presión Hidráulica	230 bar	Máx. presión del sistema	200 bar
Rotación del motor	Rotación separada	Máx. capacidad del tanque de aceite hidráulico	250 L
Velocidad de rotación	0-300 rpm	Indicador de bajo nivel de aceite, incluye apagado	
Torque	980 Nm	Termómetro de aceite en el tanque de combustible, monitoreo electrónico	
Lubricante. Consumo de aire	5 L/s	Bomba eléctrica de llenado de aceite	
Consumo de agua	50 L/min	Filtración	10 um
Peso	190 kg	Indicador de filtro de aceite	
Alimentador		Enfriador de aceite refrigerado por agua de contenedor de acero inoxidable	
Marca	HYTL	Aceite hidráulico mineral	
Longitud de la tubería de perforación	5525 mm	Dos controles remotos	
Longitud total	7110 mm	**Transporte**	
Longitud de la tubería de perforación	4305 mm	Motor diesel	Deutz TCD2013 L04
Longitud total	5900 mm	Potencia nominal a 2300 rpm	120 KW
Pluma		Torque a 1600 rpm 618 Nm	
Extensión del alimentador	1800 mm	Asientos fijos con cinturones de seguridad	
Extensión de pluma	1600 mm	Dirección articulada	±38°
Mantener paralelismo	Completamente	Tren de cuatro ruedas	
Giro del alimentador	360°	Techo FOPS	
Descarga del alimentador	70°	Sistema de dirección asistida hidrostática	
Máx. Ángulo de oscilación	±45°	Transmisión hidrostática	Clark 24000
Sistema de aire		Eje delantero	Dana 114
Compresor	Alta calidad	Eje trasero	Dana 114, ± 8 ° oscilación
Máx. Capacidad a 9 bar	26 L/s	Bloqueo diferencial automático del eje delantero, límite de deslizamiento	
Indicador de presión de aire		Neumáticos	14.00x R24
Sistema eléctrico		Espaciado exterior del eje	Hacia adelante 19 °, hacia atrás 14 °
Voltaje	380-1000 V	Gato hidráulico delantero	2 extendible
Capacidad total instalada	158 KW	Gato hidráulico trasero	2 extendible
Frecuencia	2x75 KW	Freno de servicio de 2 circuitos independientes (aplicación hidráulica Disco de freno húmedo totalmente cerrado)	
Método de encendido	Estrella/triángulo (380) V690 VDirecto (1000) V		
Protección de sobrecarga térmica del motor eléctrico		Frenos de emergencia y aparcamiento	SAHR
Hodómetro de percusión en la plantalla de operaciones		Capacidad del tanque de combustible	100 L
Voltímetro/amperímetro digital en la cabina eléctrica		Sistema eléctrico	24 V
Indicador de secuencia de fase/Indicador de falla a tierra/cargador de batería		Batería	2x125 Ah
Transformador	8 kVA	Luces de conducción	8 x 70 W
Placa de cable, diámetro interno/externo, mm	660/1600 mm	Luces de trabajo	2x1000 W

Parámetro Técnico

Sistema de agua		Transporte	
Bomba de refuerzo accionada hidráulicamente		Escalera de iluminación de la plataforma/luz de freno	
Capacidad máxima de la bomba de refuerzo de agua a 15 bar	250 L/min	Sistema de lubricación central	
Min. Presión de entrada de agua, bar	2 bar	Catalizador, silenciador y niveles de humo	
		Max. Capacidad de escalada cargado sobre rueda	1:04
		Velocidad de conducción en superficies planas	> 14 km/h
		Velocidad de conducción en pendie	> 6 km/h
		Altavoces, y alarmas de marcha atrás	

Foto Detallada