Jumbo de Perforación Hidráulica Frontal de Doble Brazo FK20-2BCDL

**El jumbo de perforación hidráulico frontal FK20-2BCDL está diseñado para la minería subterránea, túneles y para aplicaciones en la construcción. Es adecuado para túneles de medianos a grandes, con un área de cobertura máx. hasta 8,7 m x 6,3 m. El rango del diámetro del hoyo de perforación varía de 32 mm a 76 mm, y la profundidad del hoyo varía de 2,1 a 3,5 metros. El jumbo está equipado con un taladro hidráulico Focor 550, patentado, con una potencia de impacto de 24 KW.**

## Características

### 1. Taladro: ahorro de costos para los mineros

Equipado con un taladro Focor 550, tiene una potencia de impacto que alcanza los 24 KW. Alta velocidad de perforación y baja tasa de fallas, especialmente diseño para rocas duras. Fabricado por nuestra empresa la cual garantiza bajos costos y entrega más rápida de los repuestos, ahorra tiempo y gastos a los mineros. Los taladros son autolubricantes, por lo que el período de mantenimiento es más largo que el de productos similares. Carcasa presurizada y superficies de contacto para reducir la contaminación interna del taladro y del sistema: el ciclo de vida es más largo que el de productos similares.

### 2. Pluma hidráulica y alimentador HYT 650 - Diseñado y fabricado por FOCOR

El alimentador telescópico HYT es usado para perforaciones de orificios para pernos, perforación frontal y cortes transversales en un espacio limitado donde se deben utilizar barras largas y cortas. El diseño de los alimentadores tiene como objetivo la simplicidad de estructura y la facilidad de mantenimiento. Las vigas están hechas de perfil especial de aluminio con superficies deslizantes revestidas con listones de acero inoxidable. Los centralizadores de las barras de perforación están equipados con piezas de desgaste de acero endurecido para una óptima visibilidad y durabilidad. Actuador giratorio americano Helac: compacto, alta capacidad de carga, sin cambio de posición y anticontaminación garantizada.

## Vista lateral

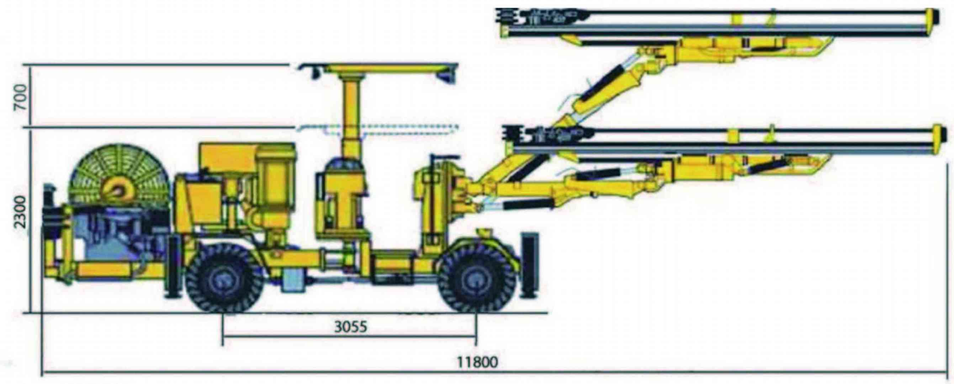


## Área de cobertura

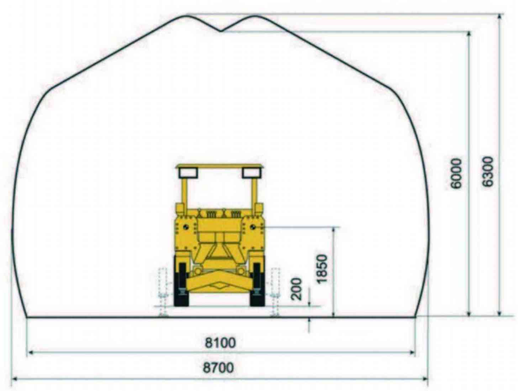


## Radio de giro

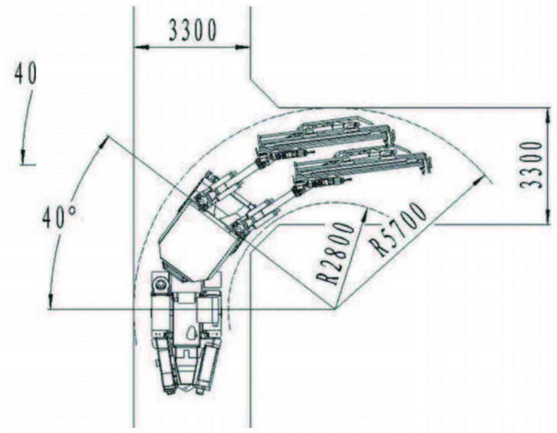


Jinan Focor Machinery Co.,Ltd | www.focormach.com | sales@focormach.com | Tel: +86-531-88802487 | Mobile: +86 18663742355
Add: NO.1410, Fenghuang Road, Gaoxin District, Jinan City, Shandong Province, China 250101

Jumbo de Perforación Hidráulica Frontal de Doble Brazo FK20-2BCDL

| Taladro | | Alimentador | |
|---|---|---|---|
| Conector de mango | R32 R38 T38 T45 T76 | Longitud total | 5300 mm |
| Impacto del alimentador | ≤ 425J | Longitud de la tubería de | 3700 mm |
| Potencia de impacto | 24KW | Extensión del alimentador | 1250 mm |
| Tasa de impacto | 60-75 Hz | Profundidad del hoyo | 3500 mm |
| Presión de impacto | 17-21 MPa | Máx. Fuerza del alimentador | 15 KN |
| Sistema giratorio | Rotación separada | **Pluma** | |
| Velocidad de rotación | 0-300 rpm | Extensión del alimentador | 1250 mm |
| Máx.torque de rotación | 980 Nm | Mantener paralelismo | Completamente |
| Consumo de agua | 80 L/min | Giro del alimentador | ±180° |
| Lubricante. Consumo de | 5 m³/minuto | Máx. Ángulo de elevación | +65°/-30° |
| Diámetro del orificio | 32 mm -76 mm | Máx. Ángulo de oscilación | ±30° |
| Longitud sin mango | 600 mm | Peso, solo pluma | 1750 kg |
| Altura en el centro del | 88 mm | **Sistema hidráulico** | |
| Peso | 190 kg | Bomba descargada al | Sí |
| Nivel de sonido | < 110 dB (A) | Máx. Presión del sistema | 200 bar |
| Taladro | FOCOR 550 | **Sistema eléctrico** | |
| Conector de mango | R32 R38 T38 T45 T76 | Modelo del motor | ABB YX3 250M-4 |
| Impacto del alimentador | ≤ 425J | Potencia nominal | 55 KW |
| Potencia de impacto | 24KW | **Sistema de agua** | |
| Tasa de impacto | 60-75 Hz | Bomba de agua | ABB 7.5 kW |
| Presión de impacto | 17-21 MPa | Presión de trabajo | 8-12 bar |
| Sistema giratorio | Rotación separada | Capacidad máxima | 150 L/min (13.5 bar) |
| Velocidad de rotación | 0-300 rpm | Potencia de la bomba | 7.5 KW |
| Máx.torque de rotación | 980 Nm | **Sistema de aire** | |
| Consumo de agua | 80 L/min | Bomba de aire | ABB 5.5 kW |
| Lubricante. Consumo de | 5m³/min | Presión de | 2-8 bar |
| Diámetro del orificio | 32 mm-76 mm | Caudal | 600 L/min (6 bar) |
| Longitud sin mango | 600 mm | Indicador de presión de aire | Sí |
| Altura en el centro del | 88 mm | **Velocidad de conducción** | |
| Peso | 190 kg | En el suelo plano | 10 Km/h |
| Nivel de sonido | < 110 dB (A) | Grado pendiente | 14° |
| **Transporte** | | **Conector de mango** | |
| Motor diesel | Motor de5 cilindros, Deutz | Hilo | R32 R38 T38 T45 T76 |
| Potencia nominal | 52 KW | Lubricación del mango | Aire hidráulico |
| Máx. torque | 258 Nm | Longitud del mango | 3090-6135 mm |
| Capacidad del tanque de combustible | 60 L | Diametro hoyo | 32 mm-76 mm |
| Asientos fijos con cinturones de seguridad | Sí | **Dimensiones** | |
| Dirección articulada | Ángulo de dirección ± 40 ° | Ancho | 1990 mm |
| Bocina y alarma de reversa | Sí | Altura del techo (arriba/abajo) | 3000/2300 mm |
| Tren de cuatro ruedas | Sí | Longitud | 1180 mm |
| Sistema de dirección asistida hidrostática | Sí | Peso | 18000 Kg |
| Transmisión hidrostática | Clark 12000 | **Velocidad de conducción** | |
| Eje delantero | Dana 123 | En el suelo plano | 10 Km/h |
| Eje trasero | Dana 123 | Grado pendiente | 14° |
| Espacio exterior del eje | 15° | | |
| Gato hidráulico delantero | 2 extendibles | | |
| Gato hidráulico trasero | 2 extendibles | | |
| Freno de servicio | 2 circuitos independientes | | |
| Freno de emergencia y aparcamiento | SHAR | | |
| Sistema eléctrico | 24 V | | |
| Batería | 2 x 12 V, 70 Ah | | |