Equipo de Perforación Frontal de un solo Brazo FK20-1BCDL

El FK20-1BCDL es un jumbo de perforación electrohidráulica de un solo brazo, que realiza perforaciones rápidas y precisas en el desarrollo de minas que tienen vetas pequeñas y túneles subterraneos. El jumbo es adecuado para túneles con un área de cobertura máx. hasta 6,0 metros x 6,1 metros, con capacidad de inclinación de 15° con carga máxima sobre cuatro ruedas motrices.El diámetro del hoyo de perforación varía de 32mm a 76 mm. El brazo de perforación puede girar 360 grados y está equipado con un sensor anti-atasco automatizado. Tiene una estructura compacta, un rendimiento estable y una gran capacidad de escalada. Es adecuado para operaciones de perforación en superficies, techos, paneles laterales y placas de fondo con una sección de 8-45 m². No solo puede perforar agujeros para voladuras, sino que también puede perforar pernos de manera muy conveniente. El Jumbo está equipado con el nuevo modelo de taladro hidráulica Focor550, la frecuencia de impacto es 50-68 Hz más alta que la de otras marcas similares.

Características

1. Las componentes principales son importados de las mejores marcas, incluido el motor diésel Deutz de 5 cilindros y los ejes DANA, garantizando la calidad.
2. El mejor costo de la herramienta de perforación: el taladro hidráulico Focor550 es un modelo de alta frecuencia, tiene un sistema de absorción de impactos de doble amortiguación y una larga vida útil. La potencia de impacto alcanza los 24 KW, es autolubricante en los martillos perforadores, por lo que los períodos de mantenimiento son más largo.

Vista lateral

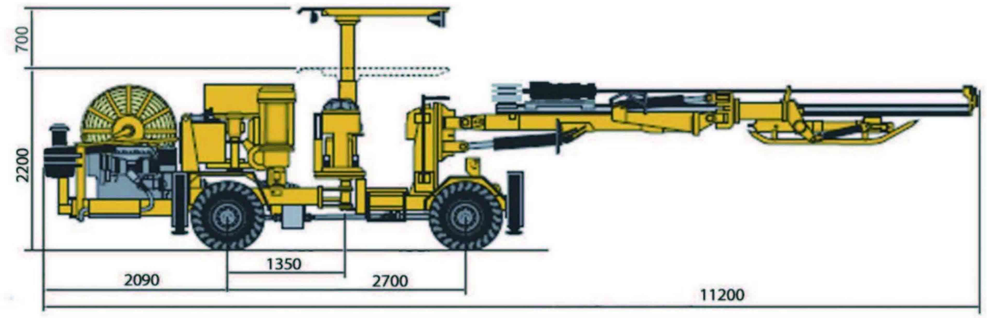

Área de cobertura

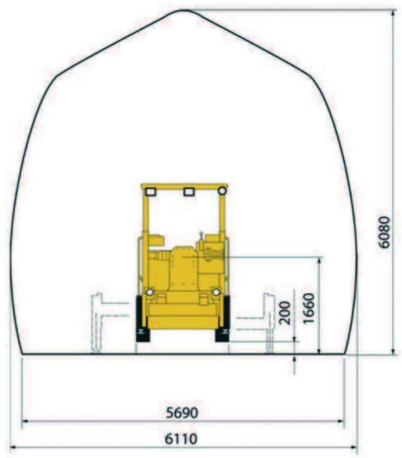

Radio de giro

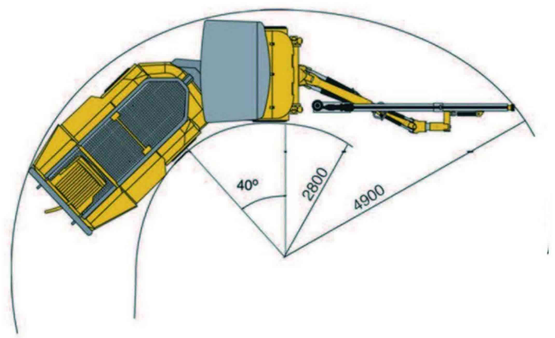

Equipo de Perforación Frontal de un solo Brazo FK20-1BCDL

Chasis		Tamaño	
Motor diésel	Deutz F5L912 W	Ancho	1910 mm
Potencia nominal	2300 rpm/52 KW	Altura techo(Arriba/abajo)	2200/2900 mm
Torque	1550 rpm/258 N.m	Longitud	11200 mm
Asientos fijos	Sí	Peso	11500 kgs
Capacidad Tanque de combustible	60 L	Taladro	
Dirección articulada	± 41°	Modelo	Focor550
Velocidad	10 Km/h	Conector de mango	R32 R38 T38
Grado pendiente	15°	Potencia de impacto	24 KW
Bocina de reversa	Sí	Tasa de impacto	60-75 Hz
Tren de cuatro ruedas	Sí	Presión de impacto	17-21 MPa
Cabina FOPS	Sí	Impacto de alimentación	≤ 425J
Potencia hidrostática de la dirección	Sí	Máx. preción hidráulica	130 bar
Transmisión hidrostática	Sí	Sistema giratorio	Rotación separada
Eje delantero	Dana 112	Velocidad de rotación	0-300 rpm
Eje trasero	Dana 112 + 311	Máx. torque de rotación	980 Nm
Espacio externo del eje	15°	Consumo de agua	50 L/min
Gatos hidráulicos delanteros	2 extendibles	Lubricante. Consumo de aire	5 L/s
Gatos hidráulicos traseros	2 extendibles	Apertura del orificio	32 mm-76 mm
Freno de servicio	2 circuitos independientes	Longitud sin mango	600 mm
Freno de emergencia y aparcamiento	SHAR	Taladro en el centro del taladro	88 mm
Sistema eléctrico	24 V	Peso	190 kg
Batería	2 x 12 V, 70 Ah	Nivel de sonido	< 110 dB (A)
Pluma		Alimentador	
Modelo	HYZB4	Modelo	HYT650
Mantener paralelismo	Completamente	Longitud total	5850 mm
Extensión de pluma	1250 mm	Extensión del alimentador	1250 mm
Giro	±180°	Longitud de la tubería de perforación	3700 mm
Máx. Ángulo de elevación		Profundidad del agujero	3500 mm
Máx. Ángulo de oscilación	±35°	Fuerza máxima del alimentador.	15 KN
Peso, solo pluma	1750 kg	Sistema eléctrico	
Sistema hidráulico		Modelo del motor	ABB YX3 250M-4
Conjunto de bombas hidráulicas	1 set	Potencia nominal	55 KW
Bombas descargadas al comenzar	Sí	Voltaje	220-1000 V
Máx. Presión del sistema	200 bar	Frecuencia	50-60 Hz
Max. Capacidad del tanque de combustible.	165 L	Tipo de inicio	Triángulo/estrella/Inicio directo
Precisión de filtración de repostaje	10 micras	Protección de sobrecarga térmica	Sí
Indicador de bajo nivel de aceite	Sí	Temporizador de impacto	Sí