Vehículo Multiuso FK206D

Vehículo Multiuso FK206D

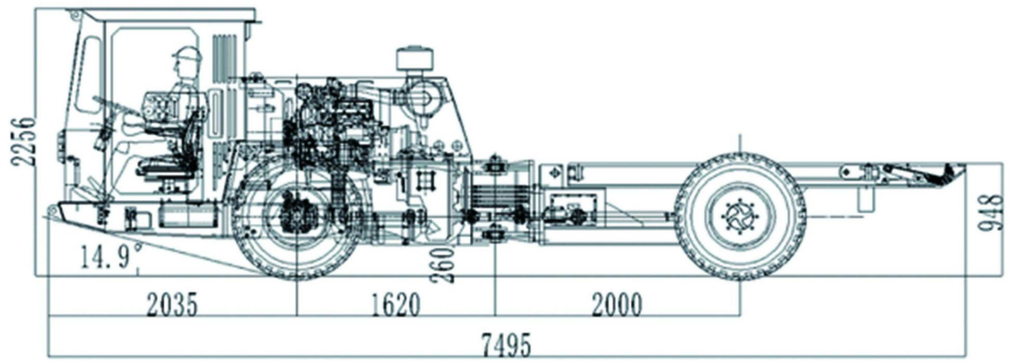

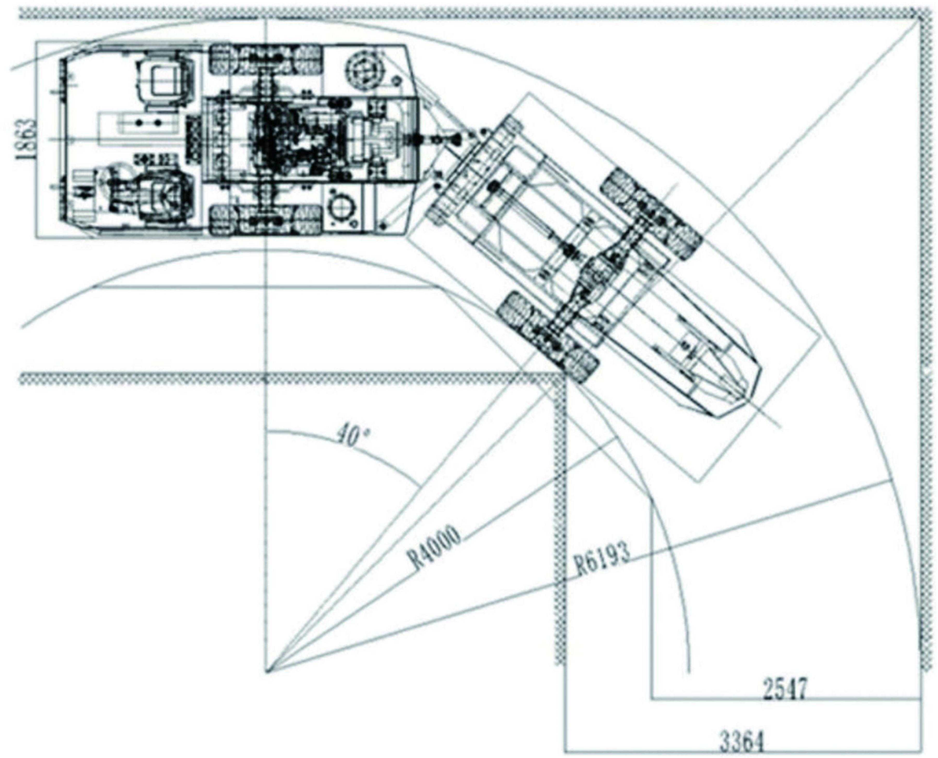

Dimensiones principales		Capacidad de rodaje	
Longitud	7495 mm	Velocidad máxima	
Ancho	1863 mm	Carga hacia adelante/hacia atrás en un camino horizontal seco	
Altura	2256 mm	Tracción máxima	≥90 KN
Distancia desde el suelo	260 mm	1° marcha	5 km/h
Distancia entre ejes	3620 mm	2° marcha	10.9 km/h
Peso		3° marcha	24.5 km/h
Peso operativo	8400 kg	Grado pendiente	2° marcha 6.7 km/h al 15%
Capacidad de carga útil	5000 kg	**Motor**	
Completamente cargado	13400 kg	Fabricante	Cummins
Convertidor de par y transmisión de cambio de potencia		Tipo	QSB4.5
Fabricante	Todoterreno, Dana Spicer	Diseño	Motor diesel de control eléctrico refrigerado por agua
Tipo	Serie 1201FT20000	Potencia máxima	97 KW/2300 rpm
Diseño	Tipo industrial de una sola etapa con transmisiones auxiliares para sistemas hidráulicos de dirección y descarga. La servotransmisión cuenta con 3 marchas adelante y 3 marchas atrás.	Torque máximo	511 Nm/1500 rpm
Eje delantero		Sistema de admisión	Filtro de aire seco
Fabricante	Dana	Sistema de escape	Catalizador de gases de escape ECS/Silenciador
Tipo	112	Arranque, potencia/voltaje	4.8 kW/24 V
Diseño	Eje planetario rígido con diferencial estándar	Alternador, voltaje/amperios	24 V/70 A
Eje trasero		Calidad de emisiones	Cumple con las regulaciones de EU Nivel 3 y U.S Epa Tier 3
Fabricante	Dana	**Ruedas delanteras**	
Tipo	Spencer 112	Tamaño	10.00-20TT
Diseño	Eje planetario rígido con	Presión de inflado del	5.5 bar
Frenos		**Ruedas traseras**	
Freno de servicio	LCB	Tamaño	10.00-20TT
Características estructurales	Múltiples completamente cerrados y enfriados por aceite.	Presión de inflado del	5.5 bar
Freno de aparcamiento	Accionamiento de resorte y liberación hidráulica (SAHR)	**Dirección**	
Sistema hidráulico		Tipo	Volante de control de
Presión del sistema	15 MPa	Ángulo de dirección	±40°
Cilindro de dirección	2	Espacio del círculo interno	4000±150 mm
Equipo eléctrico		Espacio del círculo externo	6139±200 mm
Voltaje de funcionamiento	24 V	**Características de seguridad**	
Batería	2×12 V/120 Ah	Cabina	Cabina tubular resistente SAE(ROPS/FOPS)
Sistema de iluminación		Extintor de incendios	Manual portátil
Faros principales	2 × 27W	Arranque del equipo	equipo inicia cuando la transmisión esta en neutro
Faros posteriores	2 × 27W	Alarma de marcha atrás	112 dB
Luces de señal	1	**Capacidad de repostaje**	
Cubierta de la cabina del operador		Tanque de combustible	110 L
Área de operación	Asiento delantero	Tanque hidráulico	140 L
Asiento del operador	Asiento de cojín. Distancia horizontal ajustable desde el panel de control	Cárter de aceite del motor diésel	11 L
Medidor/Indicadores	Tacómetro, indicador de precalentamiento, aceite de motor manómetro de temperatura, manómetro de freno,manómetro de transmisión, freno Luz de advertencia de baja presión, aceite del motor.luz de advertencia de presión	Convertidor de par/potencia cambio de marchas	24 L
		Engranaje diferencial del eje	9 L
		Engranaje planetario del eje	2×1.3 L
		Engranaje diferencial del eje	6 L
		Engranaje planetario del eje	2×1.3 L

Jinan Focor Machinery Co.,Ltd | www.focormach.com | sales@focormach.com | Tel: +86-531-88802487 | Mobile: +86 18663742355
Add: NO.1410, Fenghuang Road, Gaoxin District, Jinan City, Shandong Province, China 250101