Carro elevador de brazo FKYB205

Carro elevador de brazo FKYB205

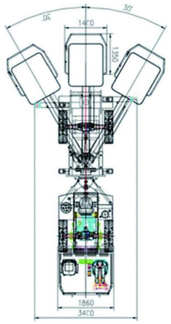

Dimensiones principales		Pluma y balde	
Longitud	8622 mm	Dimensiones del balde	1400*1350*1100 mm
Ancho	1800 mm	Capacidad de levante	300 Kg
Altura (incluida el balde)	2490 mm	Altura de levante	5 m
Distancia desde el suelo	260 mm	Control horizontal	Automático
Distancia entre ejes	3620 mm	Control desde la cabina	Arranque/parada del motor
Sistema de carga		Seguridad	Baja la pluma cuando el motor se detiene
Cantidad de equipos	2	**Capacidad de rodaje**	
Capacidad unitaria del	250 L	Velocidad máxima	
Capacidad de un solo	200 Kg	Carga hacia adelante/hacia atrás en un camino horizontal	
Presión de trabajo	0.25 ~ 0.4 MPa	Tracción máxima	≥90 KN
Capacidad máxima de Presión del viento	0.7 MPa	1° marcha	5 km/h
Diámetro interior de la manguera	φ25-φ32	2° marcha	10.9 km/h
Dimensiones: Largo * ancho * alto	1980*1700*1500 mm	3° marcha	24.5 km/h
Peso	250 Kg	Grado pendiente	2° marcha 6.7 km/h al 15%
Fuente de compresión Aire	Suministrado por el usuario	**Motor**	
Presión aire comprimido	5 bar	Fabricante	Cummins
Flujo de aire comprimido	8-10 m³/min	Tipo	QSB4.5-C130
Método de control	Los botones de inicio y parada están	Diseño	Motor diesel de control eléctrico
Convertidor de par y transmisión de cambio de potencia		Potencia máxima	97 KW/2300 rpm
Fabricante	Todoterreno, Dana Spicer	Torque máximo	511 Nm/1500 rpm
Tipo	Serie 1201FT20000	Sistema de admisión	Filtro de aire seco
Diseño	Tipo industrial de una sola etapa con	Sistema de escape	Catalizador de gases de escape
Eje delantero		Arranque, potencia/voltaje	4.8 kW/24 V
Fabricante	Dana	Alternador, voltaje/amperios	24 V/70 A
Tipo	Spencer 112	Calidad de emisiones	Cumple con las regulaciones de EU Nivel
Diseño	Eje planetario rígido con diferencial	**Ruedas delanteras**	
Eje trasero		Tamaño	10.00-20TT
Fabricante	Dana	Presión de inflado del	7.5 bar
Tipo	Spencer 112	**Ruedas traseras**	
Diseño	Eje planetario rígido con	Tamaño	10.00-20TT
Frenos		Presión de inflado del	7.5 bar
Freno de servicio	Accionamiento hidráulico	**Dirección**	
Diseño	Completamente cerrado,	Tipo	Volante de control de
Presión del acumulador de	15 MPa	Diseño	Dirección asistida hidráulica con junta
Freno de aparcamiento	Accionamiento de resorte y liberación	Ángulo de dirección	±40°
Capacidad del frenado de	> 25% de pendiente, carga completa	Espacio del circulo interno	4000±150 mm
Sistema hidráulico		Espacio del circulo externo	6140±250 mm
Presión del sistema	20 MPa	**Características de seguridad**	
Cilindro de dirección	2	Cabina	Cabina tubular resistente
Equipo eléctrico		Extintor de incendios	Manual portátil
Voltaje de funcionamiento	24 V	Arranque del equipo	El equipo inicia cuando la transmisión
Batería	2×12 V/120 Ah	Alarma de marcha atrás	112 dB

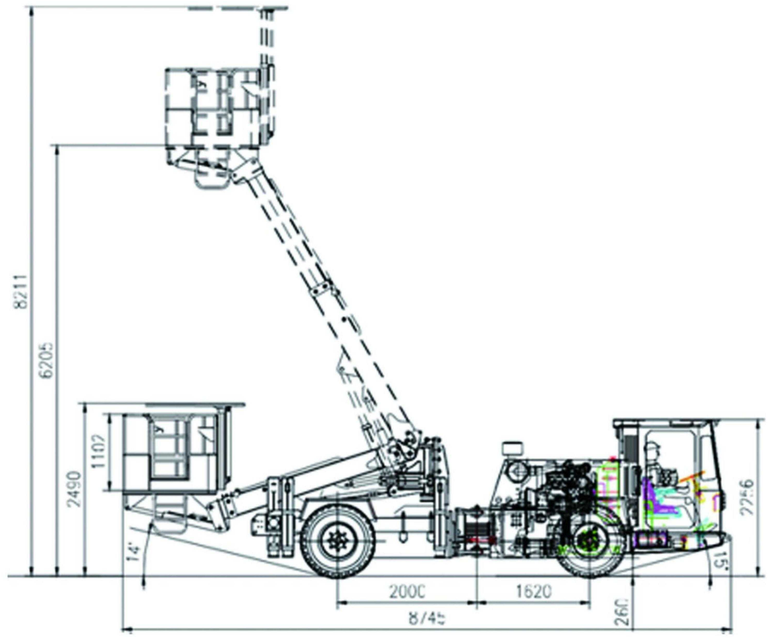

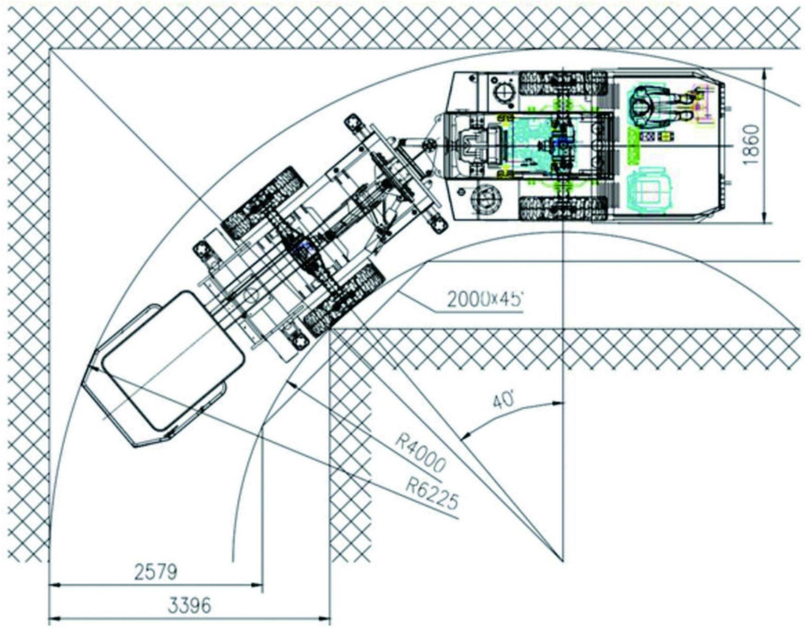

Jinan Focor Machinery Co.,Ltd | www.focormach.com | sales@focormach.com | Tel: +86-531-88802487 | Mobile: +86 18663742355
Add: NO.1410, Fenghuang Road, Gaoxin District, Jinan City, Shandong Province, China 250101