FKJP205 Elevador de Tijera

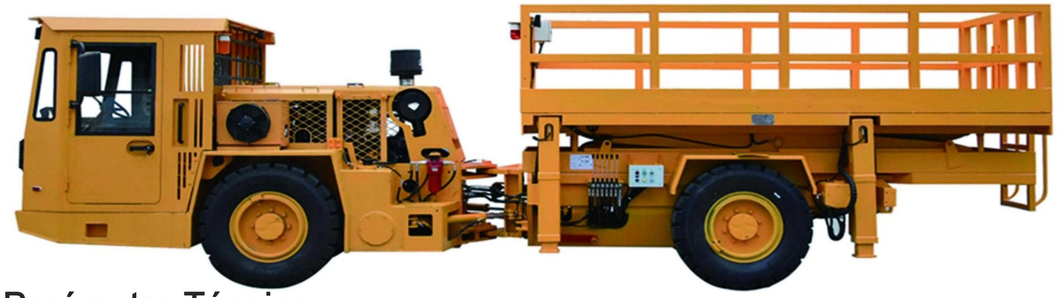

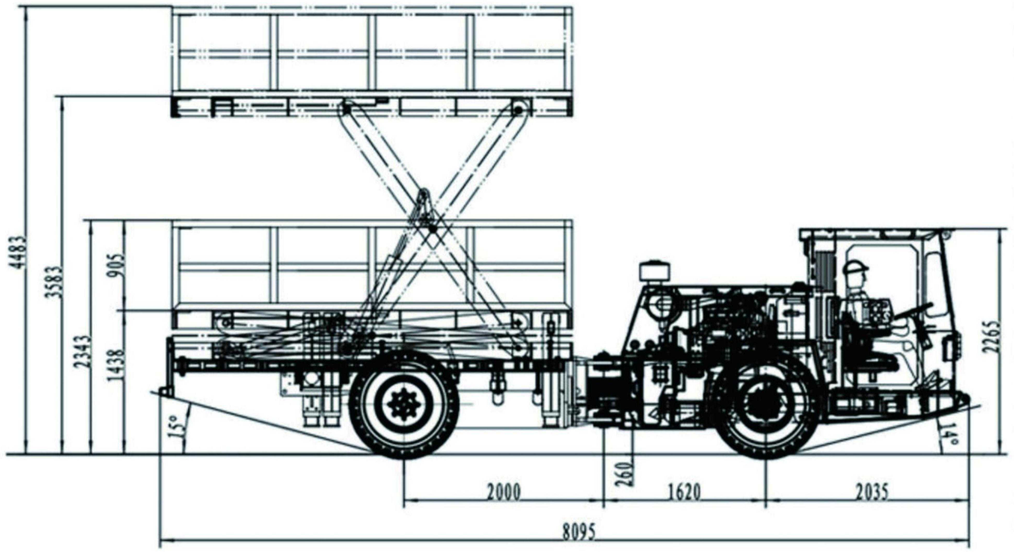

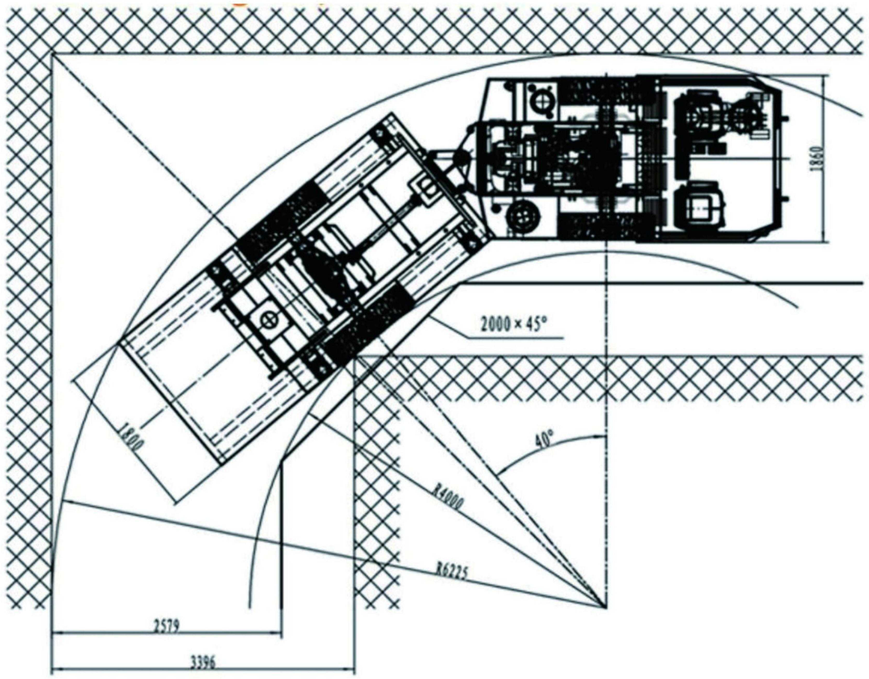

Parámetro Técnico

Plataforma de elevación de corte		Tamaño principal	
Dimensiones	4000 mm × 1800 mm	Longitud	7948±50 mm
Altura de la cubierta de soporte	900 mm	Ancho	1800±50 mm
Altura máxima de elevación	3500 mm	Altura (con escudo)	2256±50 mm
Capacidad de elevación	3000 Kg	Distancia desde el suelo	≥260 mm
Tipo de elevación de corte	Solo	**Peso**	
Bases de soporte hidráulico	4	Peso de trabajo	9000 Kg
Control de plataforma	Plataforma de	Carga útil	3000 Kg
Capacidad de rodaje		**Motor**	
Velocidad máxima		Fabricante	Cummins
Marcha hacia adelante/hacia atrás en un camino		Tipo	QSB4.5-C130
1° marcha	0-5 km/h	Diseño	Motor diesel refrigerado
2° marcha	0-10.9 km/h	Potencia máxima	97 KW/2300 rpm
3° marcha	0-24.5 km/h	Torque máximo	511 Nm/1500 rpm
Grado pendiente (carga completa)	2° marcha 6.7 km/h al 15%	Sistema de admisión	Filtro de aire seco
Tracción máxima	≥90 KN	Sistema de escape	Catalizador de gases de
Convertidor de par/transmisión		Arranque, potencia/voltaje	4.8 KW/24 V
Fabricante	Dana	Alternador, voltaje/amperios	24 V/70 A
Tipo	Serie 1201FT20000	Calidad de escape	Cumplir con las regulaciones de
Diseño	Unidad industrial de una sola	**Neumático**	
Ejes		Tamaño	10.00-20TT
Fabricante	Dana	Presión de inflado del neumático	5.5 bar
Tipo	Spicer 112	**Sistema de frenado**	
Diseño	Eje planetario rígido con	Freno de servicio	Aplicación hidráulica LCB
Dirección		Diseño	Disco humedo multiples
Tipo	órbita	Freno de aparcamiento	SAHR
Diseño	Dirección asistida hidráulica	Freno de aparcamiento	> 25% de pendiente, carga
Ángulo de dirección	±40°	**Sistema hidráulico**	
Dirección	Bomba de engranajes	Dirección hidráulica	Dirección del sensor de
Espacio del circulo exterior	6192±200 mm	Presión del sistema	15 MPa
Espacio del circulo interno	4000±200 mm	Cantidad de cilindros de dirección	2
Equipo eléctrico		**Sistema de iluminación**	
Voltaje de funcionamiento	24 V	Faros principales	4 × 27W
Batería	2×12 V/120 Ah	Faros traseros	2 × 27W
Capacidad de repostaje		Luces de cabina	1 × 27W
Tanque de combustible	110 L	Luces de señal	1
Tanque hidráulico	140 L	**Características de seguridad**	
Cárter del aceite del motor	11 L	Cabina	Cabina tubular resistente SAE
Convertidor de par/Cambio de	24 L	Extintor de incendios	Manual portátil
Engranaje diferencial del eje	9 L	Inicio del equipo	El equipo inicia con la transmisión
Engranaje planetario del eje	2×1.3 L	Alarma de marcha atrás	112 dB
Engranaje diferencial del eje	9 L	**Sistema de lubricación**	
Engranaje planetario del eje	2×1.3 L	Tipo	Sistema de lubricación manual

Jinan Focor Machinery Co.,Ltd | www.focormach.com | sales@focormach.com | Tel: +86-531-88802487 | Mobile: +86 18663742355
Add: NO.1410, Fenghuang Road, Gaoxin District, Jinan City, Shandong Province, China 250101